Exempel 1: R=10,0 12,0 och 18,0

Cirkulation med TK:s normalmått och full framkomlighet för EU-lastbil med släp och boggiebuss 14.5 m.
Denna utformning väljs i första hand.

Vid dimensionering för semitrailer 19,2 m ökas brättet till 5,0 m.

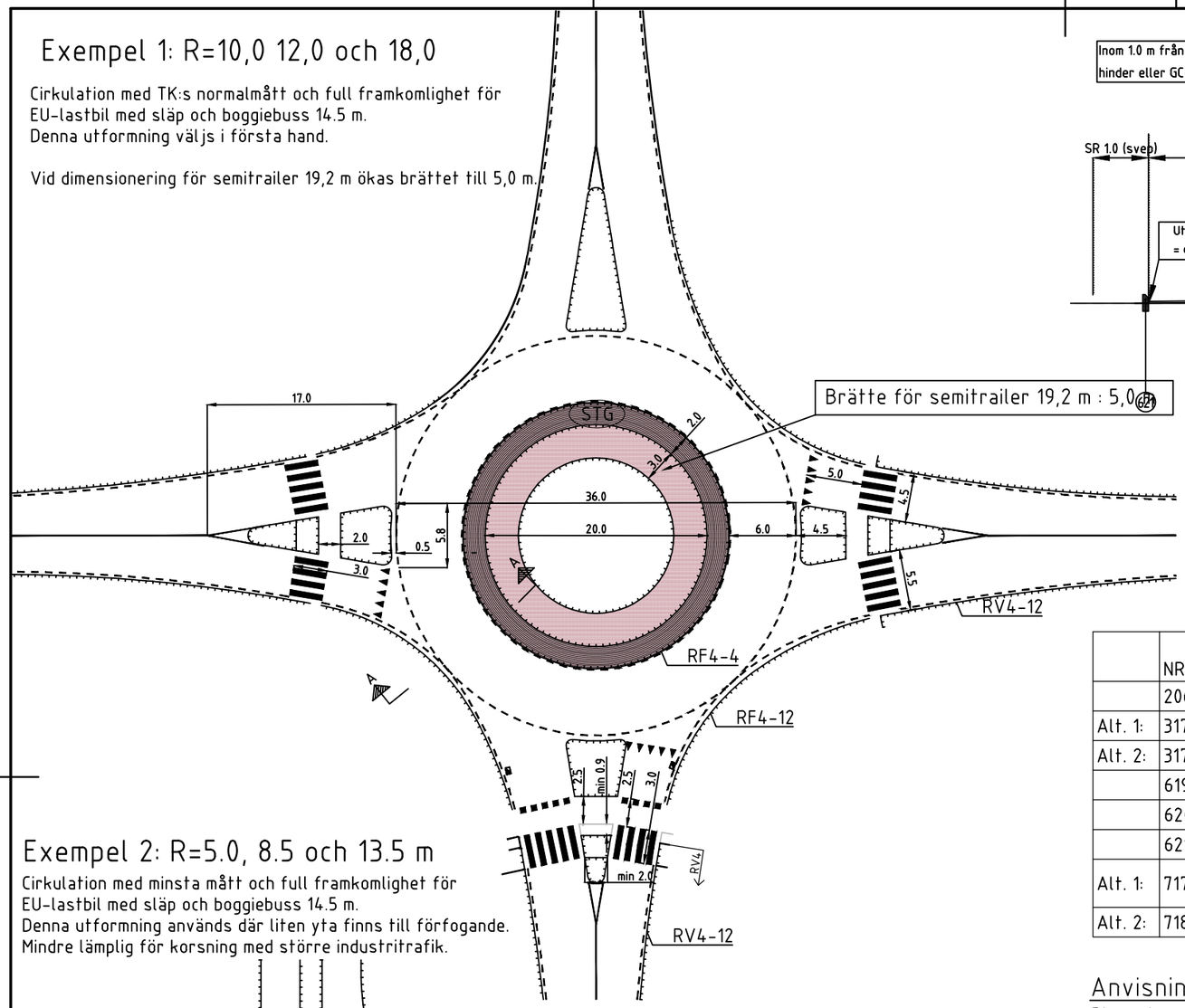

Exempel 2: R=5.0, 8.5 och 13.5 m

Cirkulation med minsta mått och full framkomlighet för EU-lastbil med släp och boggiebuss 14.5 m.
Denna utformning används där liten yta finns till förfogande.
Mindre lämplig för korsning med större industritrafik.

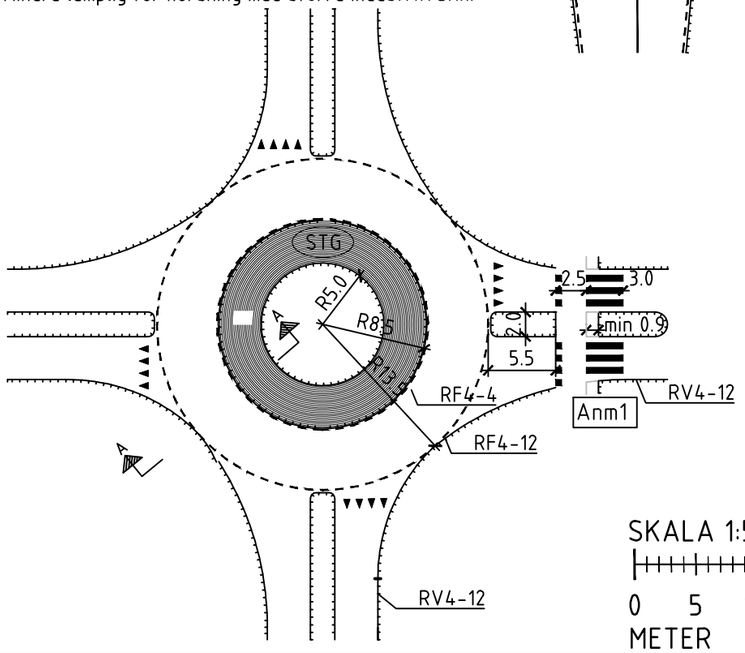

SKALA 1:500

0 5 10 20 50

METER

Inom 1.0 m från ytterkanten får ej fasta hinder eller GC-trafik förekomma

Sektion A - A

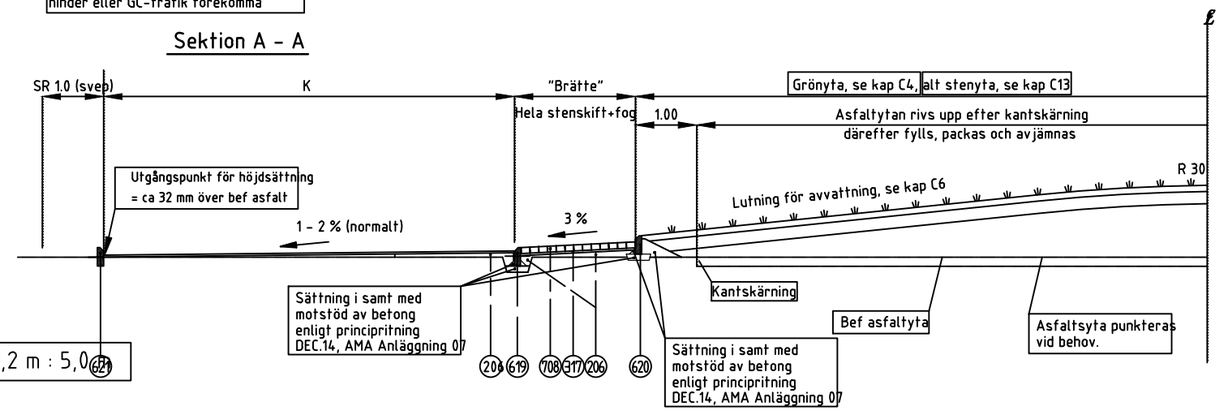

SKALA 1:100

0 1 2 5 10

METER

	NR	BENÄMNING	MATERIAL	HÄNVISNING	Tj (mm)	ANMÄRKNING	AMA-KOD
	206	Bärlager, bundet	Justering med AG alt. ABS/B 85	TK:s TH 3PA1	<95	<50mm:ABS/B 85	DCC.231
Alt. 1:	317	Bärlager, obundet	Sättgrus	AMA	30		DCG.22
Alt. 2:	317	Bärlager, obundet	Sättgrus	AMA	50		DCG.112
	619	Kantstöd	Råhuggen faskantsten, RF4, bågsten	TK:s TH 2LA		40mm synligt	DEC.14
	620	Kantstöd	Råhuggen faskantsten, RF4, bågsten	TK:s TH 2LA		100mm synligt	DEC.14
	621	Kantstöd	Råhuggen faskantsten, RF4	TK:s TH 2LA		120mm synligt	DEC.14
Alt. 1:	717	Beklädnad	Betongmarksten, Munk, Antik eller likv. 210x140x100mm	TK:s TH 2KB2			DCG.22
Alt. 2:	718	Beklädnad	Storgatsten	TK:s TH 2KB1.2	140		DCG.112

Anvisning

Dimensionering enligt VGU med hänsyn till trafikmängd, önskad hastighet, dimensionerande fordonstyper, säkerhet och framkomlighet.
Grönytas gestaltning, plantering och belysning utreds i samråd med beställaren.
Kantsten som är satt i en korsningskurva/radie ska klara belastningen.
Fasad kantsten ska användas. I normalfall RF4. Finns övergångsställe sker bytet till fasad kantsten direkt före, annars där korsningskurvan är slut.
Cirkulationsplatsens båda mittringar förses med radiesten enligt planritningen. Den större cirkeln skall ha synlig höjd 40 mm. Den mindre 100 mm.
Större fordon ska normalt gå upp på brättet utan problem och utan onödigt däckslitage. Detta är ett grundläggande funktionskrav för denna typ av cirkulationsplats.

Anm1 Tillgänglighetsanpassad yta som ansluter nivå körbana

BET	ANT	ÄNDRINGEN AVSER	DATUM	SIGN
K		Exempel 3 utgått, Exempel 2 förändrat, Heldragen linje utgått	2014-12-09	DS
J		AMA-kod	2014-12-09	LJo
H		Tagit bort nummer på AMA Anläggning	2014-10-05	LJo
G		Justering text och hänvisning	2013-02-06	FW
F		Allmän revidering	2011-02-01	
E	4	Att höjdsätta 5-ettan, höjdsätta enligt detaljritn 15, rätat ut. sätt bräddg fr. rev D	2010-12-17	
D	3	Hållit i ln/utgång 4,5/5,5 m, Brättomsätt 5,0 m för semitrailer 19,2 m	2009-02-01	RA
C	6	RF4 i korsningskurver och bilda inre ringarna	2005-02-01	RA
B		Cirkulationsplatsexempel	2004-02-01	RA
A		Stöd för RF4, bågsten	2001-02-01	RA

Göteborgs Stad
Trafikkontoret

FÖRVALTNINGENS HANDLÄGGARE
Daniel Sjölund

STANDARDRITNING

Cirkulationsplats
Material mm.

SENAST REVIDERAD 2016-04-15
GÄLLANDE VERSION 2016-04-15
FORMAT A3
SKALA
RITNINGSNUMMER -4558
BET K

PLO: 2016-04-15 07:50

REF:

LAGER: SB11